KR-K88 | Generatory typu Ricardo

KRUZER ULTRA GENERATOR

Specyfikacja agregatu:

- Cyfrowy system sterowania z wyświetlaczem LCD
- Niezawodny silnik dostosowany i zaprojektowany dla generatorów
- Wysokowydajna prądnica w 100% uzwojenia miedziane
- Bezobsługowy akumulator z odłącznikiem i systemem ładowania
- Zadaszenie o konstrukcji w całości ze stali walcowanej, malowane proszkowo powłoką epoksydową-poliestrową
- Izolatory drgań pomiędzy silnikiem/alternatorem i ramą podstawy
- Zintegrowany z ramą duży stalowy zbiornik paliwa z opcją spustu paliwa
- Wskaźnik poziomu paliwa
- Duża wytrzymałość mechaniczna
- Zintegrowany projekt okablowania
- Przycisk zatrzymania awaryjnego
- Wyposażony w tłumik klasy przemysłowej
- Pompa oleju silnikowego , podgrzewacz wody silnika
- Wszystkie węże wodne i olejowe wykonane są z najwyższej jakości gumy oraz mocnych i szczelnych połączeń (wzmocnione opaski do połączenia)
- Wysokiej jakości, wysoce dźwiękoszczelny materiał, niepalny, atestowany, zainstalowany z wielką starannością i wysokiej jakości gumowymi uszczelkami na wszystkich drzwiach.
- Wyprowadzone gniazda 3-fazowe -128A i 1-fazowe -63A
- Wyposażony w grzejnik 50 °C na każdą pogodę
- Uchwyty podnoszenia generatora od góry oraz stalowa rama podstawy z otworami na wózek widłowy
- Funkcje ochronne i etykiety bezpieczeństwa
- IP54 (zestawy dźwiękochłonne), IP56 (system sterowania) 3-fazowy

Generatory są produkowane zgodnie z certyfikatem ISO 9001 i CE

Parametry:		PRP	ESP
MOC:	kW	64	70
MOC:	kVA	80	88
OBROTY:	RMP	1500	
STANDARDOWE NAPIĘCIE:	V	400/230	
WSPÓŁCZYNNIK MOCY:	cos Φ	0.8	
NATĘŻENIE PRĄDU:	A	115.2	

DEFINICJA MOCY:

PRP: Moc znamionowa to wartość graniczna maksymalnej mocy wyjściowej pod zmienne obciążenie 24/24h. Dozwolona jest jedna godzina 10% przeciążenia na każde 12 godzin pracy, zgodnie z ISO 8528-1

ESP: Standby Power czyli moc w trybie czuwania to wartość graniczna maksymalnej mocy wyjściowej do użytku w sytuacjach awaryjnych, praca pod zmiennym obciążeniem, bez przeciążenia.

WARUNKI UŻYZTKOWANIA:

Zgodnie z normą moc nominalna agregatu jest podana dla temperatury powietrza na wlocie 50 C, przy ciśnieniu barometrycznym 100 kPa (100 m n.p.m.). i 30 % wilgotności względnej.

Zapewniamy profesjonalny serwis gwarancyjny i pogwarancyjny

CECHY AGREGATU:

Chłodzenie wodą | Trzy fazy | 50Hz | Diesel | Obudowa ze stali walcowanej

WAGA I WYMIARY

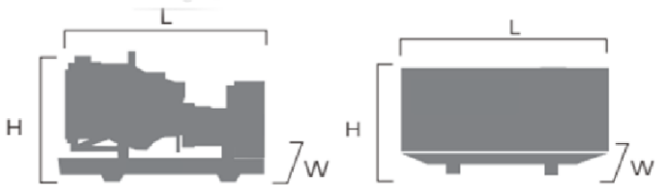

Wymiary		Otwarty	Zamknięty
Długość(L)	mm	2350	2580
Szerokość(W)	mm	850	1050
Wysokość(H)	mm	1300	1350
Waga	kg	950	1270
Zbiornik Paliwa	L	165	165

Producent zastrzega sobie prawo zmiany specyfikacji technicznej, wyposażenia, akcesoriów, projektu obudowy wraz z kolorystyką bez uprzedzenia.

KR-K88 | Generatory typu Ricardo

KRUZER ULTRA GENERATOR

Parametry alternatora:

Wysokiej jakości prądnica typ Stamford (uzwojenia 100% miedziane)

Konstrukcja prądnicy skutecznie eliminuje trzecią falę harmoniczną (3, 9, 15) napięcia, co jest najlepszym rozwiązaniem dla nieliniowych obciążeń. Za regulację napięcia odpowiada wysokiej klasy regulator AVR SX460.

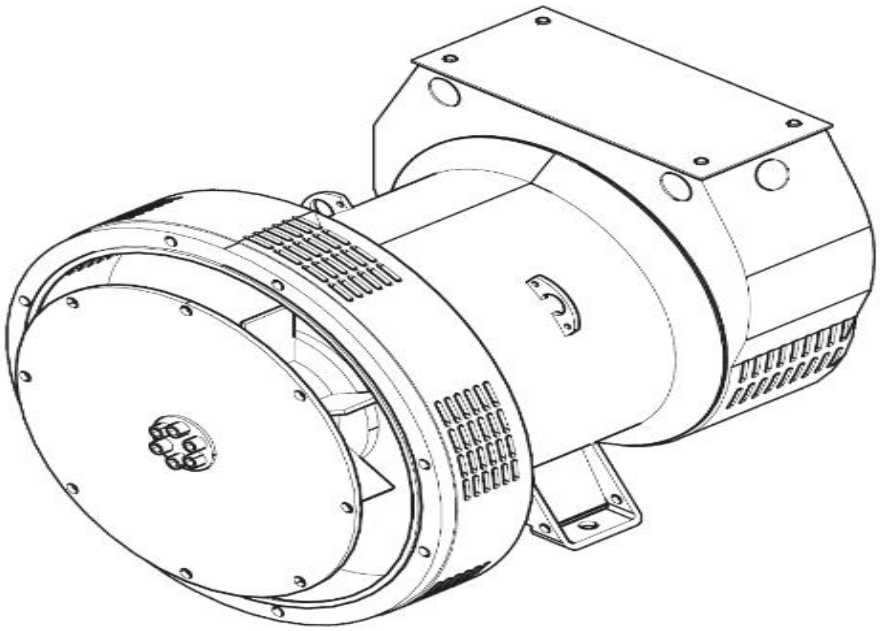

TYP:	[illegible]
MODEL:	224G
MOC ZNAMIONOWA:	64 kW / 80kVA
NATĘŻENIE PRĄDU:	115.2 A
WYKONANIE:	STOJAN ORAZ WIRNIK WYKONANY W 100% Z MIEDZI
RODZAJ UZWOJENIA:	3-FAZOWY, 4 KABLOWY, TYP Y, 100 MIEDŹ
NAPIĘCIE:	400V I 230V
WZBUDNICA:	SYNCHRONICZNA, BEZSZCZOTKOWA, POJEDYŃCZE ŁOŻYSKO, SAMOWZBUDNA
STABILIZACJA NAPIĘCIA (AVR):	TAK +/- 1%
WSPÓŁCZYNNIK MOCY (cosΦ):	0.8
STOJAN:	2/3 SKOK
WIRNIK:	POJEYŃCZNE ŁOŻYSKO, ELASTYCZNY DYSK
CZĘSTOTLIWOŚĆ:	50 HZ
STANDARDOWY WZROST TEMPEREATURY:	125-163 °C W TYRBIE CZUWANIA
ROTACJA FAZ:	A(U), B(V), C(W)
AC CAŁKOWITE ZNIEKSZTAŁCENIA HARMONICZNE (THD):	BRAK OBCIĄŻENIA < 1,5%. ZRÓWNOWAŻONE OBCIĄŻENIE LINIOWE BEZ ZNIEKSZTAŁCEŃ < 5%
WSPÓŁCZYNNIK INTERFEJSU TELEFONICZNEGO (TIF):	< 50 NA NEMA MG1-22,43
WSPÓŁCZYNNIK HARMONICZNY TELEFONU:	< 2%
STOPIEŃ OCHRONY:	IP-23
STOPIEŃ IZOLACJI:	H
CHŁODZENIE ALTERNATORA:	WENTYLATOR DMUCHAWY ODŚRODKOWEJ Z NAPĘDEM BEZPOŚREDNIM
WAGA:	350 KG

Producent zastrzega sobie prawo zmiany specyfikacji technicznej, wyposażenia, akcesoriów, projektu obudowy wraz z kolorystyką bez uprzedzenia.

KR-K88 | Generatory typu Ricardo

KRUZER ULTRA GENERATOR

PARAMETY SILNIKA:

TYP SILNIKA:	RICARDO
MODEL:	4RT55-88D
MOC ZNAMIONOWA:	88kW/120 KM
RODZAJ SILNIKA:	WYSOKOPRĘŻNY (DIESEL)
ILOŚĆ CYLINDRÓW:	4 - W LINII, CZTEROWSUWOWY
TURBODOŁADOWANIE:	TAK
SYSTEM PALIWOWY:	WTRYSK BEZPOŚREDNI
METODA CHŁODZENIA:	WYMUSZONE CHŁODZENIE WODĄ
METODA ROZRUCHU:	ELEKTRONICZNA
WSPÓŁCZYNNIK KOMPRESJI:	17:1
PRĘDKOŚĆ OBROTOWA:	1500 obr/min
REGULACJA OBROTÓW:	MECHANICZNA
POJEMNOŚĆ SKOKOWA:	5.32 L
ŚREDNICA * SKOK TŁOKA:	110*140 mm
WAGA SILNIKA:	523 kg
NAPIĘCIE ROZRUSZNIKA:	24V DC
CAŁKOWITA ILOŚĆ OLEJU:	18 L
CAŁKOWITA ILOŚĆ PŁYNU CHŁODZĄCEGO:	18 L
PRZYSTOSOWANIE DO PRACY CIĄGŁEJ:	TAK
ZUŻYCIE PALIWA 100% OBCIĄŻENIA:	16 L/H
FILTR POWIETRZA:	SUCHY
TYP OLEJU:	15W40-CF

Zaprojektowany przez firmę Ricardo silnik osiągający niezwykłe osiągi i żywotność. Dzięki nowoczesnej technologii otrzymujemy do dyspozycji dużą moc przy niskim spalaniu paliwa. jakość materiałów zapewnia podzespołom trwałość w nieprzerywanej ciągłej pracy w najtrudniejszych warunkach.

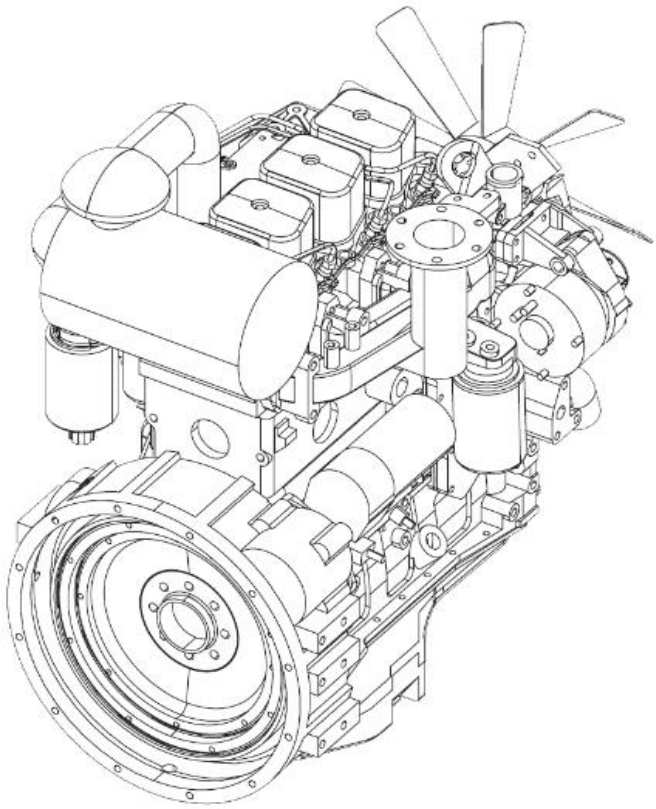

Specyfikacje systemów:

System paliwowy:	
Rodzaj paliwa:	Diesel
Pojemność zbiornika paliwa:	165 L

System powietrza:	
Przepływ powietrza wylotowego:	52 L/s
Przepływ powietrza chłodzącego	2.101 L/s

System rozruchu:	
Moc rozruchu:	3.7 kW
Rekomendowana moc akumulatorów:	60 Ah
Ilość akumulatorów:	2
Napięcie:	24 VDC

System wydechowy:	
Max. Temperatura spalin:	548 C
Przepływ spalin:	134 L/s
Max. Dopuszczalne ciśnienie wsteczne:	10 kPa
Max. Poziom hałasu:	< 75 db (@7m)

Producent zastrzega sobie prawo zmiany specyfikacji technicznej, wyposażenia, akcesoriów, projektu obudowy wraz z kolorystyką bez uprzedzenia.

KR-K88

Generatory typu Ricardo

KRUZER
ULTRA GENERATOR

Specyfikacja systemów:

CE

WYCISZONA, WODOSZCZELNA OBUDOWA

Staranne wykonanie z dbałością o szczegóły to zabezpieczenie wnętrza agregatu przed upływem czasu tym samym - zwiększanie jego żywotności. Nasze wykonanie to również ergonomia użytkowania - w tym łatwy serwis, prosta obsługa oraz bezpieczeństwo.

1. Wymiary: 258 x 105 x 135 cm, Waga netto: 1380 kg
2. Nasza obudowa to cicha praca agregatu - zaledwie 75 dB w odległości 7m
3. Pełna izolacja zabudowy przed opadami atmosferycznymi
4. Zbiornik paliwa pozwalający na 10-godzinną pracę agregatu przy obciążeniu maksymalnym (15-godzinna praca przy obciążeniu 70%).
5. Łatwy dostęp do komponentów serwisowych
6. Płyta antywibracyjna z wycięciem do transportu wózkiem widłowym
7. Zintegrowany z ramą centralnie umieszczony zbiornik paliwa pod silnikiem oraz prądnicą
8. Specjalna konstrukcja obudowy o możliwie najmniejszych gabarytach
9. Zabudowa skonstruowana z celem redukcji widocznych śrub na zewnątrz
10. Wszystkie drzwi zabezpieczone zamkiem
11. Wlew paliwa zabezpieczony na kluczyk
12. Dla zachowania bezpieczeństwa zastosowano oznaczenia ostrzegawcze
13. Zabudowa zabezpieczona antykorozyjnie
14. Haki montażowe do udźwigu przez HDS

System autostartu ATS (opcja dodatkowa)

Dzięki zastosowaniu ATS agregat jest w trybie „czuwania” i jest nieustannie gotowy do automatycznego uruchomienia się w momencie zaniku prądu w sieci. Zasada działania jest prosta, po wyznaczonym czasie od momentu zaniku prądu, agregat włączy się sam natomiast po powrocie prądu agregat wyłączy się przywracając prąd z sieci.
a) bezobsługowy
b) brak ingerencji w obsługę agregatu osób trzecich
c) możliwie najszybsze przywrócenie energii w obiekcie

Rozwiązanie które świetnie sprawdzi się w gastronomii, biurach, firmach produkcyjnych - wszędzie tam gdzie agregat stanowi awaryjne źródło energii. Dodatkowe atuty to:
✓ Automatyczne ładowanie akumulatora
✓ Niezawodność rozruchu
✓ Możliwe podłączenie w instalacjach jedno oraz trójfazowych
✓ Mechaniczna blokada

Producent zastrzega sobie prawo zmiany specyfikacji technicznej, wyposażenia, akcesoriów, projektu obudowy wraz z kolorystyką bez uprzedzenia.

KR-K88 | Generatory typu Ricardo

KRUZER ULTRA GENERATOR

Cyfrowy inteligentny system sterowania DSE6120MK2

DES6120MK2 to zaawansowany moduł sterujący jednego z czołowych światowych producentów sterowników generatorów Deep Sea Electronics z Wielkiej Brytanii , zawierający wszystkie niezbędne funkcje do ochrony agregatu i sterowania zabezpieczeniami. Może monitorować zasilanie sieciowe, sterowanie wyłącznikami i automatyczne uruchamiać silnik, gdy zarejestruje brak zasilania sieciowego. Dokładnie mierzy różne parametry operacyjne i wyświetla wszystkie wartości i informacje o alarmach na wyświetlaczu LCD. Ponadto moduł sterujący może automatycznie wyłączyć silnik i wskazać awarię

CECHY:
Sterowanie mikroprocesorowe o wysokiej stabilności i dokładności.
Monitorowanie oraz pomiar parametrów pracy sieci zasilającej i agregatu.
Wskazywanie stanu pracy, stanów awaryjnych, wszystkich parametrów pracy takich jak: całkowita moc wyjściowa, prędkości/częstotliwości i wiele innych.
Wiele zabezpieczeń, wyświetlanie parametrów takich jak: ciśnienie, temperatura itp.
Możliwość wyboru trybu pracy ręcznej, automatycznej i zdalnej.
Zegar rzeczywistego czasu i daty oraz całkowity czas pracy.
Możliwość dokonania 250 wpisów w dzienniku.
Komunikacja z komputerem PC poprzez interfejs RS485 LUB RS232 przy użyciu protokołu MODBUS.
PLC-6120U zawiera funkcję modelu PLC-1780.

◆Wyświetlacz LCD 132×64 z podświetleniem, opcjonalny interfejs wielojęzykowy (polski, angielski, hiszpański i rosyjski), obsługa za pomocą przycisku;
◆Ekran akrylowy, ulepszona odporność na ścieranie i zarysowania;
◆Panel i klawisze z żelu krzemionkowego dobrze dostosowują się do wyższych i niższych temperatur;
◆Dzięki portowi komunikacyjnemu RS485 można uzyskać „trzy zdalne” funkcje za pośrednictwem protokołu MODBUS;
◆Możliwość dostosowania się do systemu zasilania 3P4W, 3P3W, 1P2W i 2P3W (120V/240V), 50Hz/60Hz;
◆Może mierzyć i wyświetlać 3-fazowe napięcie, 3-fazowy prąd, częstotliwość, parametry mocy sieci/generatora;
◆Precyzyjny pomiar i wyświetlanie parametrów silnika;
◆Ochrona sterowania: automatyczny start/stop agregatu, przenoszenie obciążenia (sterowanie ATS) oraz doskonałe wyświetlanie i ochrona awarii;
◆Sterowanie prędkością biegu jałowego, sterowanie podgrzewaniem wstępnym, sterowanie spadkiem/podnoszeniem prędkości;
◆Ustawienia parametrów: zezwala użytkownikowi na modyfikowanie ustawień i przechowywanie ich w wewnętrznej pamięci FLASH. Parametry nie zostaną utracone nawet po wyłączeniu zasilania;
◆Wszystkie parametry można ustawić nie tylko z panelu przedniego, ale również za pomocą programowalnego interfejsu (lub interfejsu PS485) do ich regulacji za pomocą komputera;
◆Multi czujniki temperatury, ciśnienia i poziomu paliwa są podawane bezpośrednio, a wiele parametrów może być definiowanych przez użytkownika;
◆ Można wybrać wiele warunków odłączenia silnika (czujnik prędkości, ciśnienie oleju, prądnica);
◆Zakres zasilania: (8~35)VDC, dostosowany do różnych napięć akumulatora rozruchowego;
◆Wszystkie parametry wykorzystują modulację cyfrową zamiast modulacji analogowej przy użyciu konwencjonalnego potencjometru, co zapewnia lepszą niezawodność i stabilność;
◆Wodoodporność IP55 dzięki uszczelnieniu zabudowy kontrolera;
◆Kontroler jest mocowany za pomocą metalowych klipsów mocujących;

Producent zastrzega sobie prawo zmiany specyfikacji technicznej, wyposażenia, akcesoriów, projektu obudowy wraz z kolorystyką bez uprzedzenia.